1. Rysunki z podstawowymi parametrami dźwigu.

Daldoss Elevatori S.p.A.
Località Crà, 18
36027 Rovigne Vicenza (TN) Italy
Tel: +39 0461 510011 - Fax: 039 0461 510024
info@daldoss.com - www.daldoss.com

MODEL

Easylife - " L "

Daldoss Vendita Diretta
Direct Sales Division
Tel: +39 0461 510047 - Fax: 039 0461 510013
microliftservice@daldoss.com

KLIENT

MICROLIFT

UL. PASAZ URSYNOWSKI 7 / PL-02-784 WARSZAWA

ZAMAWIAJĄCY

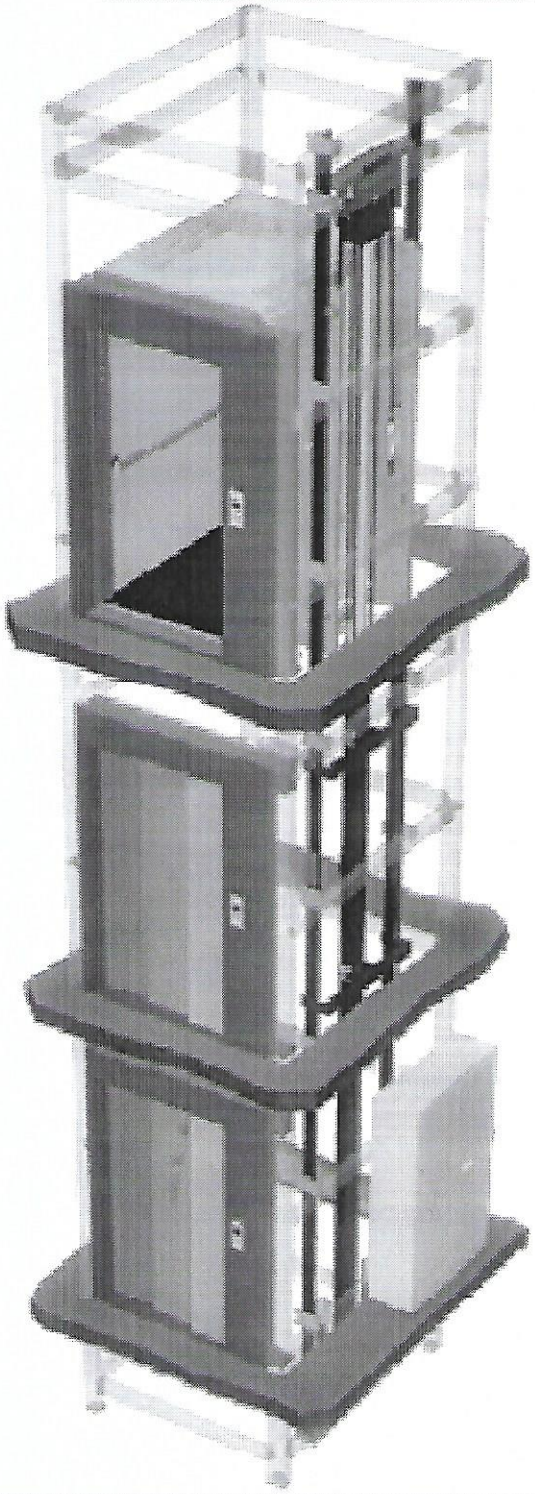

Obowiązująca Norma		EN81.2
OGÓLNE PARAMETRY		
WINDA	HYDRAULICZNA	
PRZEŁOŻENIE	2:1	-
UDŹWIG	480	kg
PRĘDKOŚĆ PODNOSZENIA	0,62	m/s
ILOŚĆ OSÓB	8	n°
ILOŚĆ WEJŚĆ DO KABINY	1	n°
POWIERZCHNIA KABINY	1,36	m²
ZASILANIE		
NAPIĘCIE ZASILANIA	400	V ac
OŚWIETLENIE KABINY	230	V ac
ZASILANIE UKŁADU STEROWANIA	48	V dc
CZĘSTOTLIWOŚĆ	50	Hz
ILOŚĆ FAZ	3	n°
AGREGAT HYDRAULICZNY		
TYP POMPY	GMV-GL	-
BLOK ZAWOROWY	3016	-
MOC SILNIKA	7,75	kw
PRĄD NOMINALNY	18,80	A
PRĄD ROZRUCHOWY	60,40	A
WYDAJNOŚĆ POMPY	100	l/min
TYP SIŁOWNIKA	GMV 90°5 1008-3L	-
ŚREDNICA SIŁOWNIKA	90	mm
GRUBOŚĆ BLACHY SIŁOWNIKA	6,0	mm
LINY NOŚNE		
LICZBA LIN	4	n°
ŚREDNICA	8	mm
SIŁA ZERWANIA	40123	N
LICZBA DRUTÓW	F. 114 SEALE R.180	n°
WSPÓŁCZYNNIK BEZPIECZEŃSTWA LIN	16,6	
KOŁO LINOWE SIŁOWNIKA		
TYP - ŚREDNICA	"T" 70x70x8	mm
ZDERZAKI		
KABINA	N°2 16x84x176 F.Max 70	
CIĘŻAR		
KABINA	550	kg
APARATY BEZPIECZEŃSTWA		
CHWYTACZE	DEDT	CAED.00534
BEZPIECZNIK RUROCIĄGU	SMV VG 3006B	CERT. I.M.Q. N°10164
RYGIEL DRZWIOWY	TECNOLAMA	CERT. L.N.E. 009/PR/R/03/00

WSZYSTKIE WYMIARY NA RYSUNKACH PODANE W MILIMETRACH

PIECZĄTKA

MODYFIKACJE

WERSJA	DATA	OPIS ZMIANY	RYSOWAŁ	SPRAWDZIŁ
0	16/07/2010	WERSJA	D' Ambrosio Lucio	Menegatti Gabriele
1				
2				
3				

ZAMÓWIENIE	NUMER FABRYCZNY	NUMER RYSUNKU	STRONA
1110002758	126713	1110002758	1/5

DALDOSS

DALDOSS

PRZEKRÓJ PRZEZ SZYB

Easylife®

PRÓG DRZWIOWY STRONA A

SKALA 1:10

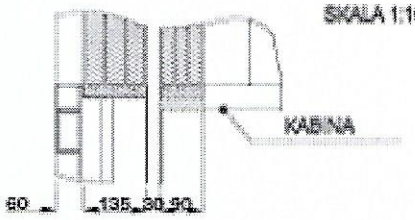

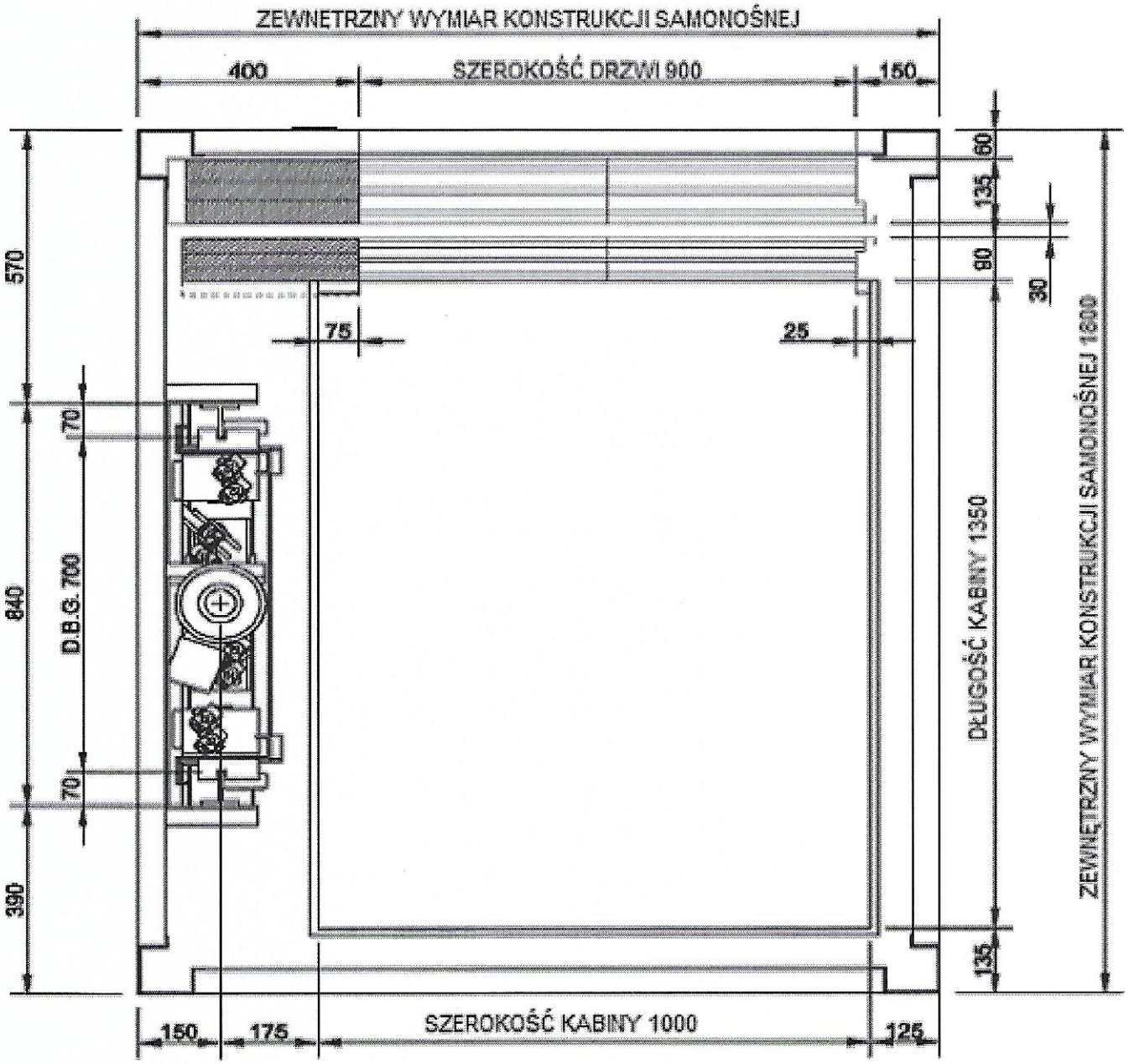

MODEL	ZAMÓWIENIE	NUMER RYSUNKU	WERSJA	SPRAWDZIŁ	STRONA
" L "	1110002768	1110002768	00	Menegatti Gabriele	2/6

DALDOSS PASSENGER & GOODS LIFTS

PRZEKROJE I SIŁY W PODSZYBIU

Easylife®

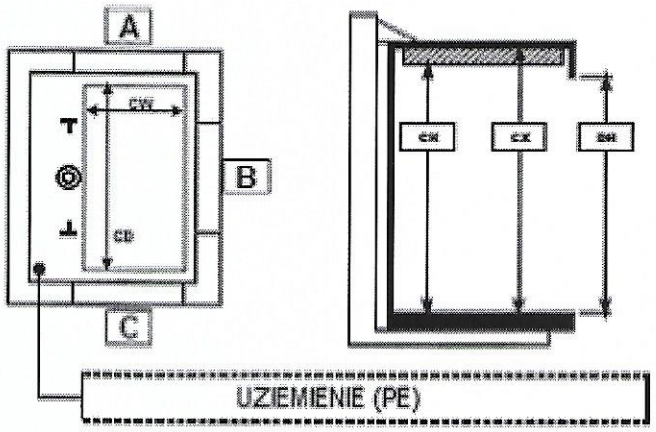

WOLNA PRZESTRZEŃ DLA KONSERWATORA 600 x 600 x 1000 | 250 x 480 x 1000 mm

	A	B	C
NADSZYBE 3500 mm	250 900 x 2000 DRZWI TELESKOPOWE 3 PANELOWE PRAWE		

POMPA I SZAFA MASZYNOWNI WYMIARY

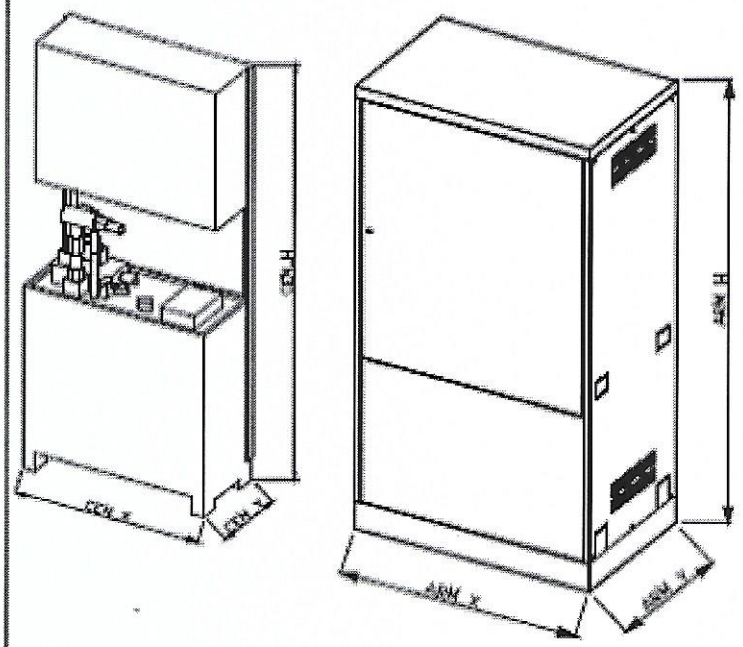

AGREGAT POMPOWY SZEROKOŚĆ	gen_x	760	mm
AGREGAT POMPOWY GŁĘBOKOŚĆ	gen_y	415	mm
AGREGAT POMPOWY WYSOKOŚĆ	gen_h	1550	mm
SZAFA MASZYNOWNI SZEROKOŚĆ	sm_x	650	mm
SZAFA MASZYNOWNI GŁĘBOKOŚĆ	sm_y	450	mm
SZAFA MASZYNOWNI WYSOKOŚĆ	sm_h	1570	mm

AGREGAT POMPOWY DANE TECHNICZNE

TYP AGREGATU POMPOWEGO	GMV-GL	
TYP BLOKU ZAWOROWEGO	3010	
WYDAJNOŚĆ POMPY	100	l/min
MOC SILNIKA	7,7	kW
MINIMALNE CIŚNIENIE STATYCZNE	1,6	MPa
MAKSYMALNE CIŚNIENIE STATYCZNE	3,2	MPa

OLEJ HYDRAULICZNY DANE TECHNICZNE

TYP OLEJU	SHELL TELLUS TX 68	
PARAMETRY OLEJU	ISO CT 131/SC 6 CLASSE/class HV	
ILOŚĆ OLEJU DO NAPEŁNIENIA UKŁADU	27	l
ILOŚĆ KRĄŻĄCEGO OLEJU	22	l
ILOŚĆ OLEJU POMIĘDZY POMPĄ A SIŁOWNIKIEM	3	l
ILOŚĆ OLEJU POMIĘDZY POMPĄ A CHŁODNICĄ	0	l
CAŁKOWITA ILOŚĆ OLEJU W UKŁADZIE HYDRAULICZNYM	31	l

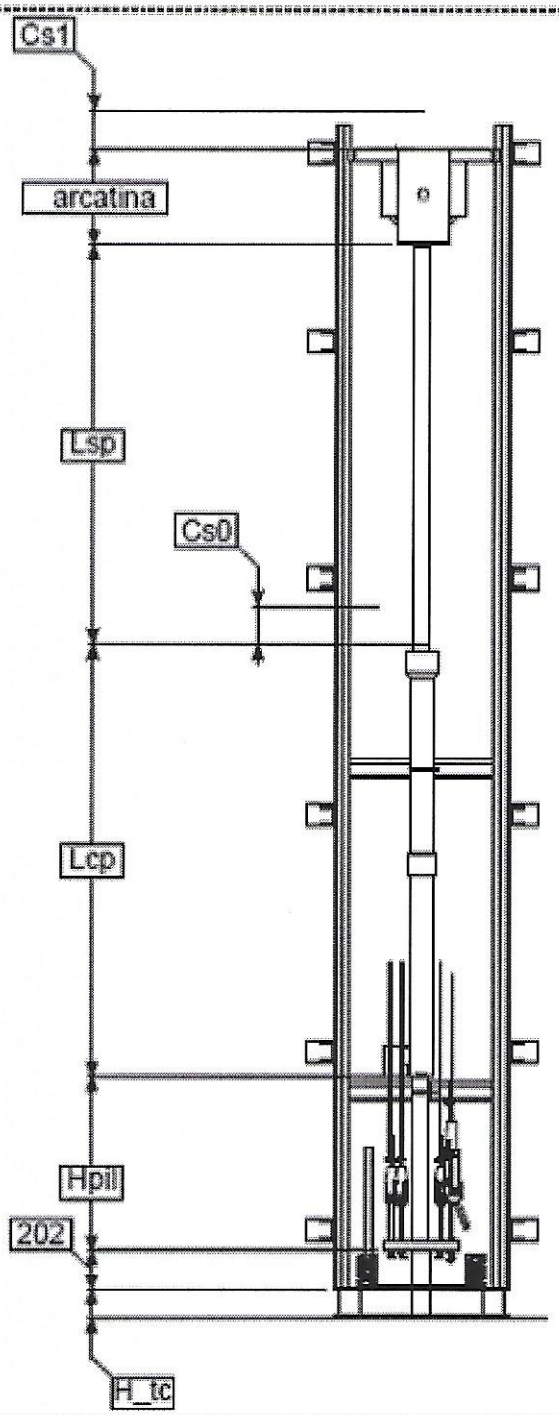

PRZEJAZD KABINY

GÓRNY	50	mm
DOLNY	50	mm
DOLNY PRZY ŚCIŚNIĘTYCH ZDERZAKACH	85	mm

PARAMETRY TECHNICZNE CZĘŚCI MECHANICZNEJ

WYSOKOŚĆ BELKI KOMPENSACYJNEJ	H_tc	0	mm
WYSOKOŚĆ SŁUPKA	Hpil	2470	mm
DŁUGOŚĆ WYSUNIĘTEGO SIŁOWNIKA PRZY KABINIE NA PRZYSTANKU "0"	Csp	425	mm
WYSOKOŚĆ Z OSPRZĘTEM KOŁA ZDAWCZEGO	arcatina	480	mm
ODLEGŁOŚĆ KOŁA ZDAWCZEGO DO STROPU SZYBU	Cs1	143	mm

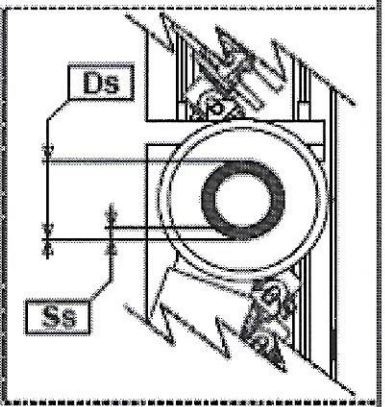

PARAMETRY TECHNICZNE SIŁOWNIKA

TYP SIŁOWNIKA	GMV Mod.1008-SL		
TYP BEZPIECZNIKA RUROCIĄGU I MIEJSCE ZAMONTOWANIA	VC3006/B-1 - In Basso		
ŚREDNICA SIŁOWNIKA	Ds	90	mm
GRUBOŚĆ ŚCIANKI SIŁOWNIKA	Ss	5	mm
MAKSYMALNY WYSUW SIŁOWNIKA	Lsp	4250	mm
WYSOKOŚĆ SIŁOWNIKA	Lcp	4455	mm

DALDOSS PASSENGER & GOODS LIFTS

KONSTRUKCJA SZYBU

Easylife®

OŚWIETLENIE MUSI SIĘ SKŁADAĆ Z: JEDNEJ LAMPY W NADSZYBIU 500 mm OD NAJWYŻSZEGO PUNKTU SZYBU JEDNEJ LAMPY W PODSZYBIU 500 mm OD NAJNIŻSZEGO PUNKTU SZYBU POŚREDNICH LAMP W SZYBIE Z MAKSYMALNYM ODSTĘPEM OD SIEBIE 4000 mm ZALECANE ROZMIESZCZENIE W NAROŻNIKACH PO STRONIE SŁOWNIKA NA POZIOMACH PONIŻEJ PROGÓW PRZYSTANKÓW

WENTYLACJA SZYBU

SZYB MUSI BYĆ ODPOWIEDNIO WENTYLOWANY. ON NIE MOŻE BYĆ UŻYTY DO WENTYLACJI INNYCH POMIESZCZEŃ NIE ZWIĄZANYCH Z DŹWIGIEM.
UWAGA: W PRZYPADKU BRAKU STOSOWNYCH REGULACJI , ZALECA SIĘ ABY OTWÓR WENTYLACYJNY W GÓRNEJ CZĘŚCI SZYBU MIAŁ POWIERZCHNIĘ MIN 1 % POWIERZCHNI SZYBU.

WYMIARY POMIESZCZENIA MASZYNOWNI

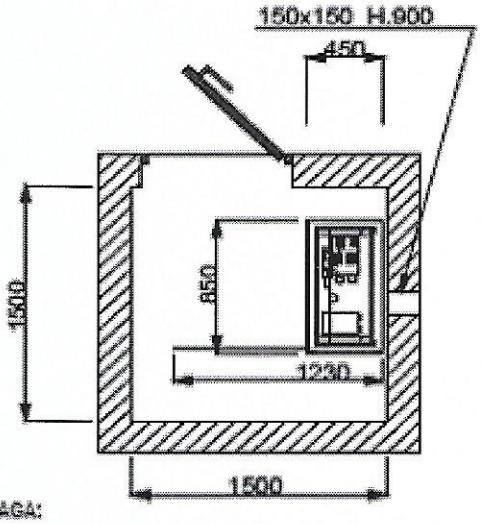

UWAGA:

UMIESZCZENIE SZAFY NA RYSUNKU JEST JEDYNIE RZYKŁADOWE

WENTYLACJA MASZYNOWNI

MASZYNOWNIA MUSI BYĆ ODPOWIEDNIO WENTYLOWANA. JEŚLI SZYB JEST WENTYLOWANY POPRZEZ MASZYNOWNIĘ, MUSI TO BYĆ WZIĘTE POD UWAGĘ. STĘCHŁE POWIETRZE Z INNYCH CZĘŚCI BUDYNKU NIE MOŻE BYĆ WPROWADZANE DO MASZYNOWNI, ABY CAŁA APARATURA BYŁA ZABEZPIECZONA PRZED KURZEM, ZADYMIENIEM, WILGOCIĄ.

DRZWI PRZYSTANKOWE

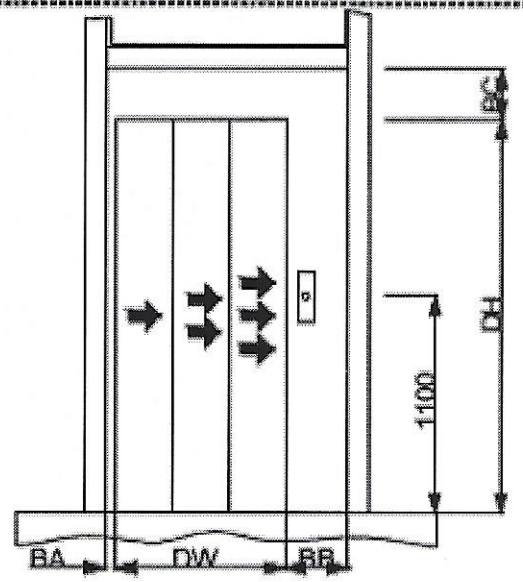

NIEWYKOŃCZONA ŚCIANA CZOŁOWA (WYKOŃCZONA= +15MM

WYMIARY

AA (mm)
50
AB (mm)
300
DW (mm)
900
AC (mm)
250
DH (mm)
2000

DRZWI O ODPORNOŚCI OGNIOWEJ

KASETA WEZWAŃ JEST DOSTARCZANA DO MONTAŻU W ŚCIANIE SZYBU

DRZWI PRZYSTANKOWE

NIEWYKOŃCZONA ŚCIANA CZOŁOWA (WYKOŃCZONA= +15MM

WYMIARY

BA (mm)

BB (mm)

DW (mm)

BC (mm)

DH (mm)

DRZWI O ODPORNOŚCI OGNIOWEJ

KASETA WEZWAŃ JEST DOSTARCZANA DO MONTAŻU W ŚCIANIE SZYBU

DRZWI PRZYSTANKOWE

NIEWYKOŃCZONA ŚCIANA CZOŁOWA (WYKOŃCZONA= +15MM

WYMIARY

CA (mm)

CB (mm)

DW (mm)

CC (mm)

DH (mm)

DRZWI O ODPORNOŚCI OGNIOWEJ

KASETA WEZWAŃ JEST DOSTARCZANA DO MONTAŻU W ŚCIANIE SZYBU

MODEL	ZAMÓWIENIE	NUMER RYSUNKU	WERSJA	SPRAWDZIŁ	STRONA
" L "	1110002758	1110002758	00	Menegatti Gabriele	5/5