4. Schemat hydrauliczny dźwigu

BLOK ZAWORÓW TYPU „3010/EN"

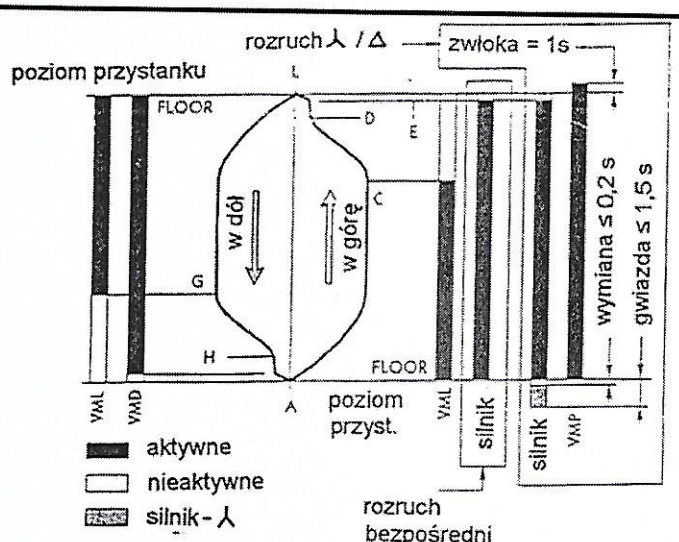

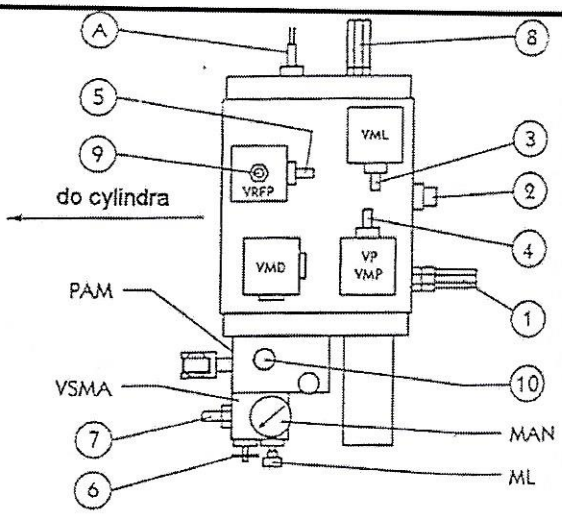

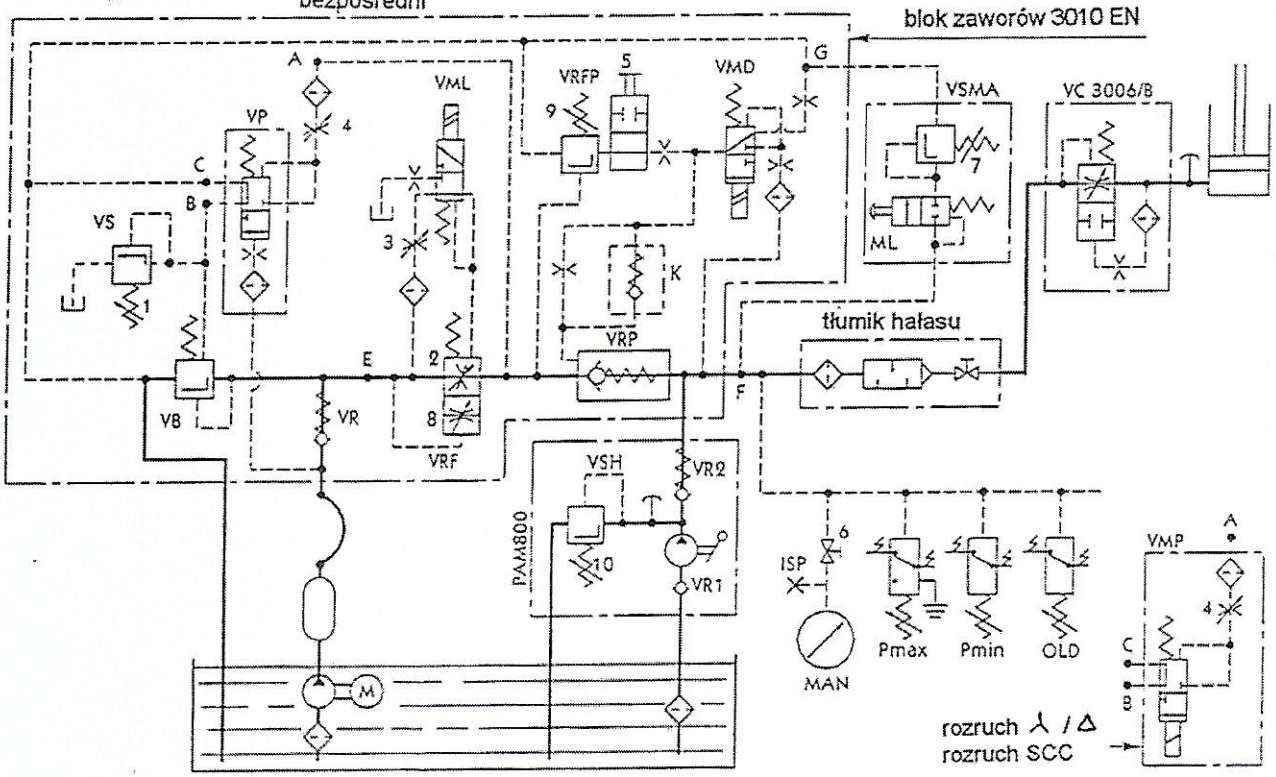

Legenda:

K zawór zwrotny
ISP przyłącze inspekcyjne
MAN manometr
ML przycisk ręcznego opuszczania dźwigu
OLD wyłącznik maksymalnego ciśnienia przy pełnym obciążeniu
Pmax wyłącznik ciśnienia maksymalnego (opcja)
P min wyłącznik ciśnienia minimalnego (opcja)
PAM pompa ręczna (opcja)
VB zawór upustowy
VMD rozdzielacz jazdy w dół
VML rozdzielacz poziomowania
VMP rozdzielacz rozruchu (⅄ / Δ, rozruch SCC)
VP zawór ciśnieniowy
VR zawór kontrolny
VR1 zawór zwrotny (wlot pompy ręcznej)
VR2 zawór zwrotny (wylot pompy ręcznej)
VRF zawór regulacji przepływu
VRFP dodatkowy zawór regulacji przepływu
VRP główny zawór zwrotny
VS zawór przelewowy dla VB
VSH zawór przelewowy pompy ręcznej
VSMA zawór ręcznego opuszczania
1 śruba do regulacji zaworu przelewowego
2 śruba do regulacji prędkości dojazdowej (D-E do góry, H-I w dół)
3 śruba do regulacji opóźnienia (C-D do góry, G-H w dół)
4 śruba do regulacji przyśpieszenia, (jazda do góry)
5 śruba odcinająca VRFP (test zaworu bezpieczeństwa)
6 zwór odcinający manometru
7 minimalne ciśnienie w zaworze ręcznego opuszczania
8 śruba do regulacji pełnej prędkości jazdy
9 śruba do regulacji pełnej prędkości jazdy do doł
10 śruba do regulacji ciśnienia otwarcia zaworu przelewowego (pompa ręczna)
C szybowy przełącznik zbliżeniowy (jazda do góry)
G szybowy przełącznik zbliżeniowy (jazda w dół)
E miejsce, gdzie wyłączane jest zasilanie silnika
I miejsce, gdzie wyłączane jest zasilanie VMD